Kurt Beier GmbH
Stahl- und Edelstahlverarbeitung

SIE BENÖTIGEN

STANZ-, LASER-, BIEGE-,

KANT- UND ZIEHTEILE

AUS STAHL, EDELSTAHL ODER NE- METALLEN?

Kantteile

Werkzeugbau

Rohrbearbeitung

Zieh- und Biegeteile

Stanz- und Laserteile

HAUPTKATALOG 2016

Handwerk

Gültig ab 01.05.2016

ZUVERLÄSSIG & FLEXIBEL

Kurt Beier GmbH Stahl- und Edelstahlverarbeitung
Alte Waldstraße 13 | 57482 Wenden-Hünsborn | Telefon: +49 (0)2762 989236
Fax: +49 (0)2762 989240 | E-Mail: info@beier-siegen.de | **www.beier-siegen.de**

Inhalt

Abdeckrosetten

ST Seite 10
VA Seiten 25/27

Ankerplatten

ST Seite 9
VA Seite 29

Anschweißplatten

VA Seite 26

Blechhalter

VA Seite 35

Bodenplatten

VA Seiten 25/30

Kleber + Sprays

Seiten 30/32

Klemmhalter

VA ab Seite 39

Kugeln

ST Seite 14
VA Seite 34/36

Kugelringe

VA Seite 21

Lamellenstopfen

VA Seite 23

Rohranschlusspl.

ST Seite 9
VA Seite 19/24

Rohrstützen

ST Seite 13
VA Seite 21/24

Ronden

ST ab Seite 5
VA ab Seite 15

Ronden, gelocht

ST Seite 7
VA ab Seite 15

Schalen

ST Seite 8
VA Seite 18

Traversenhalter

VA Seite 24

Türdrücker & Co.

ST Seite 11
VA Seite 38

Wandanker

VA Seite 28

Wandflansch

VA Seite 30

Zierkappen

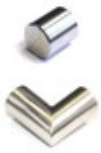

VA Seite 36

HAUPTKATALOG

2016

Handwerk

Einklebestopfen

VA Seite 26

Einschlagstopfen

ST Seite 13
VA Seite 22

Gewindestangen

VA Seite 46

Glashalter

VA ab Seite 39

Handlaufträger

ST Seite 10
VA Seite 20

Laschen

ST Seite 8
VA Seite 33

Profilzylinder

Seite 12

Punkthalter

VA ab Seite 44

Pyramidenkappen

ST Seite 10
VA Seite 25

Querstabhalter

VA Seite 35

Schlösser

ST Seite 11
VA Seite 37

Schrauben

VA ab Seite 45

Schweißbögen

ST Seite 12
VA Seite 33

Steckfittinge

VA Seiten 26/
31 + 32

Torbänder

ST Seite 12
VA Seite 37

Neuheiten:

Alle Artikel auch im Online Shop erhältlich unter: shop.beier-siegen.de

HAUPTKATALOG

2016

Handwerk

Ihre Vorteile im Überblick

- Stanz- und Ziehteile direkt vom Hersteller „Made in Germany“
- kurze Lieferzeiten
- Expressversand möglich
- Netto-Mindestbestellwert von lediglich 30,- €
- Mengenrabatte bereits ab 50 Stück
- Herstellung von Sonderteilen

Alle Artikel auch im Online Shop erhältlich unter:

shop.beier-siegen.de

Geschäftszeiten:

Mo.-Do.	7:30 - 12:00 Uhr und 13:00 - 16:30 Uhr
Freitags	7:30 - 14:00 Uhr

Die Katalogerstellung wurde sorgfältig geprüft. Trotzdem können wir für Fehler keine Haftung übernehmen und behalten uns Druckfehler, Irrtümer bei technischen Angaben sowie Änderungen vor.

Durch das Erscheinen dieses Kataloges verlieren vorherige Kataloge ihre Gültigkeit.

Inhalt

Produktgruppe	Stahl Seite	Edelstahl Seite
Abdeckrosetten	10	25 + 27
Ankerplatten	9	29
Anschweißplatten		26
Blechhalter		35
Bodenpatten		25 + 30
Einklebestopfen		26
Einschlagstopfen	13	22
Gewindestangen		46
Glashalter		ab 39
Handlaufträger + Zubehör	10	20
Hohlkappen		23
Kleber		32
Klemmhalter		ab 39
Kugeln	14	34 + 36
Kugelringe		21
Lamellenstopfen		23
Laschen	8	33
Pflegemittel		30
Profilzylinder	12	
Punkthalter & Zubehör		ab 44
Pyramidenkappen	10	25
Querstabhalter		35
Rohranschlussplatten	9	19 + 24
Rohrstützen	13	21 + 24
Ronden	5 + 6	15 + 16
Ronden, gelocht	7	ab 15
Schalen	8	18
Schlosskästen + Zubehör	11	37
Schrauben, Muttern		ab 45
Schweißbögen	12	33
Steckfittinge		26/ 31+32
Torbänder	12	37
Traversenhalter		24
Türdrücker & Co.	11	38
V4A- Teile		47
Wandanker & Zubehör		28
Wandflansch		30
Zierkappen & Stabverbinder		36

Ronden Ø 25 - 70 mm

Werkstoff: DC04 (bis 3 mm)
S235 (ab 4 mm)

Art.-Nr.	Ø		t	
10025	25	x	3	mm
10027	27	x	3	mm
10030	30	x	3	mm
10032	33	x	3	mm
10033	33	x	2	mm
10034	33	x	4	mm
10035	35	x	3	mm
10040	40	x	2	mm
10041	40	x	4	mm
10042	42	x	2	mm
10043	42	x	4	mm
10044	42	x	3	mm
10045	45	x	3	mm
10048	48	x	4	mm
10050	50	x	4	mm
10051	50	x	5	mm
10052	52	x	4	mm
10060	60	x	4	mm
10061	60	x	5	mm
10062	60	x	6	mm
10063	60	x	3	mm
10069	70	x	3	mm
10070	70	x	4	mm
10071	70	x	5	mm
10072	70	x	6	mm

Weitere Abmessungen auf Anfrage lieferbar, z.B. :

Ø 5,4 x1 mm
Ø 10 x 1 mm
Ø 20 x 1,5-3 mm
Ø 160 x 0,5-6 mm
Ø 180 x 1-6 mm
Ø 200 x 2-6 mm
Ø 220 x 2-6 mm
Ø 250 x 1-2 mm
Ø 350 x 1 mm

Ronden Ø 80 - 150 mm

Werkstoff: DC04 (bis 3 mm)
S235 (ab 4 mm)

	Art.-Nr.	Ø		t	
	10079	80	x	3	mm
	10080	80	x	4	mm
	10081	80	x	5	mm
	10082	80	x	6	mm
	10090	90	x	4	mm
	10092	90	x	6	mm
	10099	100	x	3	mm
	10100	100	x	4	mm
	10101	100	x	5	mm
	10102	100	x	6	mm
	10103	100	x	8	mm
	10110	110	x	4	mm
	10113	110	x	8	mm
	10120	120	x	4	mm
	10121	120	x	5	mm
	10122	120	x	6	mm
	10123	120	x	8	mm
NEU	10124	120	x	10	mm
	10140	140	x	4	mm
	10149	150	x	4	mm
	10150	150	x	6	mm
	10151	150	x	8	mm
NEU	10221	220	x	5	mm
NEU	10255	255	x	4	mm

Ronden, gelocht

Werkstoff: S235
2 Außenlöcher + Mittelloch

11082

11131

	Art.-Nr.	Ø		t		Bef.Löcher	Lochkreis	Mittelloch
	11071	70	x	5	mm	2x11	50,00	12,50
	11072	70	x	6	mm	2x11	50,00	12,50
	11082	80	x	6	mm	2x11	50,00	12,50
	11100	100	x	4	mm	2x11	75,00	12,50
	11102	100	x	6	mm	2x11	75,00	12,50
	11103	100	x	8	mm	2x11	75,00	12,50
	11104	100	x	8	mm	**2x14**	75,00	12,50
	11109	100	x	6	mm	2x11	75,00	**43,00**
	11122	120	x	6	mm	2x11	90,00	12,50
	11123	120	x	8	mm	**2x14**	90,00	12,50
	11124	120	x	8	mm	2x11	90,00	12,50
NEU	**11129**	120	x	10	mm	**2x14**	90,00	12,50
	11131	120	x	6	mm	2x11	90,00	**49,00**

Ronden, gelocht

Werkstoff: S235
3 Außenlöcher + Mittelloch

Art.-Nr.	Ø		t		Bef.Löcher	Lochkreis	Mittelloch
11107	100	x	6	mm	3x11	76,00	12,50
11128	120	x	8	mm	3x14	96,00	12,50

Ronden, gelocht

Werkstoff: S235
mit Mittelloch Ø 12,2 mm

Art.-Nr.	Ø		t		Mittelloch
11033	33	x	4	mm	12,20
11042	42	x	4	mm	12,20
11048	48	x	4	mm	12,20

weitere Abmessungen lieferbar. Preis und Lieferzeit auf Anfrage.

Schalen

Werkstoff: DC 04
leicht gewölbt

Art.-Nr.	Ø		t		Höhe
14021	21	x	1,5	mm	5,3
14027	27	x	1,5	mm	6,0
14033	33	x	2,0	mm	7,0
14038	38	x	2,0	mm	7,0
14042	42	x	2,0	mm	8,4
14048	48	x	2,0	mm	9,5
14052	52	x	2,0	mm	9,5
14060	60	x	2,5	mm	7,7
14070	70	x	2,5	mm	11,7
14076	76	x	2,5	mm	12,0
14090	89	x	2,5	mm	13,5
14101	101	x	2,5	mm	17,0
14113	113	x	2,5	mm	17,2
14120	120	x	2,5	mm	22,0
14135	135	x	2,5	mm	25,2
14150	150	x	2,5	mm	22,3
14195	195	x	2,5	mm	26,9

Laschen

Werkstoff: S235
trommelentgratet

15004

15003

15008

Art.-Nr.	Abmessung						Lochung
15000	30	x	20	x	5	mm	Langloch 7x17
15001	30	x	20	x	5	mm	Rundloch Ø 7
15002	35	x	25	x	5	mm	Rundloch Ø 10
15003	50	x	30	x	6	mm	Rundloch Ø 9
15004	50	x	30	x	6	mm	Langloch 9x25
15005	100	x	30	x	6	mm	Langloch 9x25
15006	60	x	40	x	6	mm	Rundloch Ø 9
15007	60	x	40	x	6	mm	Langloch 9x30
15008	50/60	x	30	x	6	mm	RL + LL Ø 9
15009	100	x	30	x	6	mm	Rundloch Ø 9

Ankerplatten

quadratisch, mit Mittelloch
Werkstoff : S235

Art.-Nr.	L	B	t	Löcher	Lochabst.	Mittelloch
15020	100 x	100 x	6 mm	4 x Ø 11	70	12,5
15021	100 x	100 x	8 mm	4 x Ø 11	70	12,5
15023	120 x	120 x	8 mm	4 x Ø 13	80	12,5
15024	150 x	150 x	8 mm	4 x Ø 14	115	13,0

Ankerplatten

15011

15012

rechteckig, Stirnseiten abgerundet, mit Mittelloch
Werkstoff : S235

Art.-Nr.	L	B	t		Löcher	Lochabst.	Mittelloch
15011	100 x	50 x	6 mm	RL	2 x Ø 11	70	12,2
15012	120 x	60 x	6 mm	LL	2 x 11x20	80	12,2
15013	120 x	80 x	6 mm	LL	2 x 11x20	80	12,2
15014	120 x	80 x	8 mm	LL	2 x 11x20	80	12,5
15015	120 x	60 x	8 mm	LL	2 x 11x20	80	12,5
15016	120 x	60 x	6 mm	RL	2 x Ø 14	80	12,5
15017	120 x	60 x	8 mm	RL	2 x Ø 14	80	12,5
15018	180 x	120 x	8 mm	RL	4 x Ø 14	117	12,5

Rohranschlussplatten

15100

15101

15220

Werkstoff : S235

Art.-Nr.	Abmessung	für Anschluß	Bef.-Löcher	Mittelloch
15100	63 x 25 x 4 mm	Ø 42,4 - 48,3	2 x 5,5	7,5
15101	63 x 25 x 4 mm	flach	2 x 5,5	7,5
15102	58 x 20 x 4 mm	Ø 33,7	2 x 5,5	7,5
15220	90 x 25 x 4 mm	Ø 33,7 - 42,4	2 x 6,5	--

Handlaufträger

Werkstoff : S235

Art.-Nr.	Beschreibung
15500	Ronde Ø 70 x 6 mm, mit 2x Ø 8,5 mm mit Bügel Ø 12 mm, Wandabstand 75 mm
15501	Ronde Ø 70 x 6 mm, mit 2x Ø 11,0 mm mit Bügel Ø 12 mm, Wandabstand 75 mm

Abdeckrosetten/ -kappen

rund, Materialdicke: 1,5 mm
Werkstoff : DC 04

Art.-Nr.	Außen Ø	Innenhöhe	Mittelloch
16074	76	10 mm	-
16075	76	10 mm	Ø 12,5
16077	76	10 mm	Ø 34
16078	76	10 mm	Ø 43
16094	90	11,8 mm	-
16104	105	18 mm	-
16108	105	18 mm	Ø 43

16108

16104

NEU

Pyramidenkappen

quadratisch, Kanten nicht verschweißt
Materialdicke: 2,0 mm
Werkstoff : Stahl, roh

Art.-Nr.	für Rohr
16540	40 x 40 mm
16560	60 x 60 mm
16580	80 x 80 mm
16600	100 x 100 mm

Stahl- Kastenschlösser

mit verz. Stahlschloss

Art.-Nr.	Höhe		Länge	Kasten
19200	172	x	60 mm	30
19201	172	x	60 mm	40
19202	172	x	94 mm	30
19203	172	x	94 mm	40

Stahl- Gegenkästen

NEU

Schließblech aus V2A geschliffen
rechts und links verwendbar

Art.-Nr.	Höhe		Länge	Kasten
19212	172	x	44 mm	30
19213	172	x	44 mm	40

Flachschließblech

NEU

galvanisch verzinkt, 250 x 24 x 3 mm
für alle gängigen Markenschlösser

Artikel Nr. 19219

Türdrücker

aus Aluminium
8 mm Vierkant, mit Drückerstift

Artikel Nr. 19220

Marken Profilzylinder

mit 3 Schlüsseln + Schraube

Art.-Nr.	Größe
19360	30 + 10 mm
19362	30 + 30 mm
19364	30 + 35 mm
19366	35 + 35 mm

Stahl-Torbänder

mit Einschweißmutter

Art.-Nr.	
19012	M 12
19016	M 16
19020	M 20

Stahl-Torbänder

mit Lasche

Art.-Nr.	
19112	M 12
19116	M 16
19120	M 20

Schweißfittinge 90°

naht. Rohrbögen DIN 2605
Norm 3S kurz, aus Stahl

Art.-Nr.	für Rohr
19312	Ø 26,9 x 2,6 mm
19313	Ø 33,7 x 2,6 mm
19314	Ø 42,4 x 2,6 mm
19315	Ø 48,3 x 2,6 mm
19316	Ø 60,3 x 2,6 mm

Einschlagstopfen, flexibel

NEU

flach, aus Stahl - verzinkungsfähig
für Rohrdicken 1,8 - 2,2 mm

Art.-Nr.	für Rohr	Bohrung
17330	Ø 33,7 mm	
17331	Ø 33,7 mm	M8
17420	Ø 42,4 mm	
17421	Ø 42,4 mm	M8

Einschlagstopfen, flexibel

NEU

gewölbt, aus Stahl - verzinkungsfähig
für Rohrdicken 1,8 - 2,2 mm

Art.-Nr.	für Rohr	Bohrung
17332	Ø 33,7 mm	
17333	Ø 33,7 mm	M8
17422	Ø 42,4 mm	
17423	Ø 42,4 mm	M8

Handlaufträgerstützen

NEU

aus Stahl, Ø 12 mm
mit 1x Außengewinde M8 (10 mm lang)

Art.-Nr.	Länge
15519	65 mm (+10 mm M8)
15520	100 mm (+10 mm M8)

Massivkugeln

aus Stahl

Ø 25 mm mit Sackloch Ø 12,2 mm

Artikel Nr. 50026

Hohlkugeln

aus Stahl, Materialdicke = 2,5 mm

Art.-Nr.	Ø	
50033	33	mm
50042	42	mm
50060	60	mm
50070	70	mm
50080	80	mm
50090	90	mm

Halbhohlkugeln

aus Stahl, Materialdicke = 2,5 mm

Art.-Nr.	Ø	
55033	33,7	mm
55042	42	mm
55048	48	mm
55060	60	mm
55070	70	mm
55076	76	mm
55080	80	mm
55100	100	mm

Ronden, ungeschliffen

Werkstoff: 1.4301, 3c/2B

Art.-Nr.	Ø	t
20027	27	x 2 mm
20028	27	x 3 mm
20033	33	x 2 mm
20034	33	x 4 mm
20035	33	x 3 mm
20039	40	x 3 mm
20040	40	x 2 mm
20041	40	x 4 mm
20042	42	x 2 mm
20043	42	x 4 mm
20044	42	x 3 mm
20048	48	x 2 mm
20049	48	x 4 mm
20050	50	x 4 mm
20059	60	x 3 mm
20060	60	x 4 mm
20069	70	x 3 mm
20070	70	x 4 mm
20071	70	x 5 mm
20072	70	x 6 mm
20080	80	x 4 mm
20081	80	x 5 mm
20082	80	x 6 mm
20099	100	x 3 mm
20100	100	x 4 mm
20102	100	x 6 mm
20122	120	x 6 mm

Ronden, mit Mittelloch

Werkstoff: 1.4301, einseitig K240

Art.-Nr.	Ø	t	Mittelloch
23033	33	x 4 mm	Ø 12,2
23042	42	x 4 mm	Ø 12,2
23048	48	x 4 mm	Ø 12,2

Ronden, geschliffen

Werkstoff: 1.4301, einseitig K240

	Art.-Nr.	Ø	t
	22030	30	x 4 mm
	22033	33	x 4 mm
	22040	40	x 4 mm
	22042	42	x 4 mm
	22045	45	x 4 mm
	22048	48	x 4 mm
	22050	50	x 4 mm
	22060	60	x 4 mm
	22062	60	x 5 mm
	22061	60	x 6 mm
	22070	70	x 4 mm
	22071	70	x 6 mm
	22080	80	x 4 mm
	22083	80	x 5 mm
	22081	80	x 6 mm
	22091	90	x 6 mm
	22100	100	x 4 mm
	22103	100	x 5 mm
	22101	100	x 6 mm
	22102	100	x 8 mm
	22123	120	x 5 mm
	22121	120	x 6 mm
	22122	120	x 8 mm
	22148	150	x 5 mm
	22150	150	x 6 mm
NEU	22182	180	x 6 mm
NEU	22200	200	x 6 mm
NEU	22255	255	x 6 mm
NEU	22285	285	x 6 mm

weitere Abmessungen lieferbar. Preis und Lieferzeit auf Anfrage.

Sonderposten/Abverkaufartikel unter: www.shop.beier-siegen.de

Ronden, gelocht

Werkstoff 1.4301, einseitig K240
mit 2 Befestigungslöchern

Art.-Nr.	Ø		t		Lochbild		Lkr.
23080	80	x	4	mm	2 x	11	50
23081	80	x	5	mm	2 x	11	50
23082	80	x	6	mm	2 x	11	50
23100	100	x	4	mm	2 x	11	75
23101	100	x	5	mm	2 x	11	75
23102	100	x	6	mm	2 x	11	75
23104	100	x	8	mm	**2 x**	**14**	75
23122	120	x	6	mm	2 x	11	90
23124	120	x	8	mm	**2 x**	**14**	90

Ronden, gelocht

Werkstoff 1.4301, einseitig K240
mit 3 Befestigungslöchern

Art.-Nr.	Ø		t		Lochbild		Lkr.
23107	100	x	6	mm	3 x	11	76
23126	120	x	5	mm	3 x	11	90

Ronden, gelocht

Werkstoff 1.4301, einseitig K240
mit Mittelloch und 2 od. 3 Befestigungslöchern

Art.-Nr.	Ø		t		Lochbild		Lkr.	Mittelloch
23098	100	x	6	mm	3 x	11	76	43
23109	100	x	6	mm	2 x	11	75	43
23110	100	x	6	mm	2 x	11	75	49
23111	100	x	6	mm	2 x	11	75	34
23129	120	x	6	mm	2 x	11	90	43
23130	120	x	6	mm	2 x	11	90	49
23131	120	x	6	mm	2 x	11	90	34

Ronden für Handlaufträger finden Sie auf Seite 19

Schalen

Werkstoff: 1.4301 3c/2B

Art.-Nr.	Ø		t		Höhe
24021	21	x	1,5	mm	5,3
24027	27	x	1,5	mm	6,0
24033	33	x	2	mm	7,0
24040	40	x	2	mm	5,5
24042	42	x	2	mm	8,4
24048	48	x	2	mm	9,5
24052	52	x	2	mm	9,5
24060	60	x	2,5	mm	7,7
24070	70	x	2,5	mm	11,7
24076	76	x	2,5	mm	12,0
24090	89	x	2,5	mm	13,5
24101	101	x	2,5	mm	17,0
24113	113	x	2,5	mm	17,2
24120	120	x	2,5	mm	22,0
24150	150	x	2,5	mm	21,9
24195	195	x	2,5	mm	25,3

Schalen, geschliffen

Werkstoff: 1.4301, einseitig K240

Art.-Nr.	Ø		t		Höhe
24034	33	x	2	mm	7,0
24043	42	x	2	mm	8,4

Ronden, fein geschlichtet

aus V2A, passend zu K240
mit Mittelloch, Kante gefast

Art.-Nr.	Ø		t		Bohrung
23035	35	x	4	mm	Ø 8,5
23036	35	x	4	mm	Ø 10,5
23045	45	x	4	mm	Ø 10,5

Ronden für Handlaufträger

Werkstoff 1.4301, eins. geschliffen K240

23078

Art.-Nr.	Ø	t	Lochbild	Lkr.	Mittelloch	
23069	70 x	6 mm	2 x 8,5	50	10,2	
23070	70 x	4 mm	2 x 11	50		
23071	70 x	5 mm	2 x 11	50		
23072	70 x	6 mm	2 x 11	50		
23078	70 x	5 mm	3 x 6,5	46	10,2	gewölbt, mit Fase

Ronden, gelocht

Werkstoff 1.4301 3c/2B

21074

21107

Art.-Nr.	Ø	t	Löcher	Lkr.	Mittelloch
21069	70 x	6 mm	2 x 8,5	50	12,5
21074	70 x	6 mm	2 x 8,5	50	10,2
21107	100 x	6 mm	3 x 11,0	76	

Rohranschlussplatten

Werkstoff: V2A, AISI 304, mattpoliert

Art.-Nr.	Abmessung	für Rohr Ø
Mittelloch rückseitig gesenkt		
75102	63 x 25 x 4 mm	42,4
75104	63 x 25 x 4 mm	Vierkant
75105	90° Ecke	42,4
75106	45° Ecke	42,4
75107	64 x 24 x 4 mm	33,7
Außenlöcher gesenkt		
75103	93 x 25 x 4 mm	42,4
75112	63 x 25 x 4 mm	42,4
75117	63 x 25 x 4 mm	33,7

NEU

75102

75105

75104

75106

75107

75103

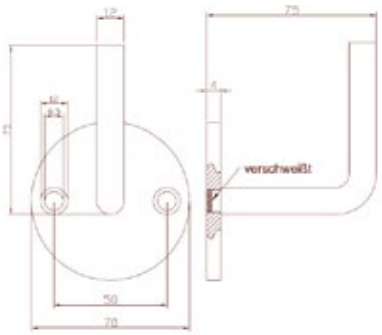

25498

Handlaufträger

Werkstoff: 1.4301, einseitig K240
Ronde Ø 70 x 4 mm
Bügel 75 x 75 mm (Ø 12 mm)

Art.-Nr.		Bef. Löcher
25497	zum Anschweißen	3 x Ø 8,3 mm (gesenkt)
25498	zum Anschweißen	2 x Ø 8,3 mm (gesenkt)
25499	mit Innengewinde M6	2 x Ø 8,3 mm (gesenkt)

Handlaufträger-Set

NEU

inkl. Edelstahl Clip-Rosette
Werkstoff: 1.4301, einseitig K240

Art.-Nr.		Bef. Löcher
25488	zum Anschweißen	2 x Langloch
25489	mit Innengewinde M6	2 x Langloch

Handlaufträgerbügel 90°

Werkstoff: V2A, AISI 304, geschliffen K240

Art.-Nr.	Bügel 75 x 75 mm (Ø 12 mm)
25530	mit 1 x Gewinde M6
25531	mit 2 x Gewinde M6
25532	mit Gewinde M8 und M6

Ronde für Trägerbügel

Werkstoff: V2A, geschliffen K240
Ø 70 x 4 mm, mit Mittelloch Ø 6,5 mm rücks. gesenkt und 2 Löcher Ø 6,5 mm gesenkt

Artikel Nr. 23068

Handlaufträgerstützen

mit Innengewinde M6 aus VA Rundmaterial
(Außengewinde 10 mm lang)

	Art.-Nr.	Länge (ohne Gewinde)	
NEU	25501	68 mm	Ø 14 mm
NEU	25515	40 mm	Ø 12 mm
	25521	65 mm	Ø 12 mm

Handlaufträgerstützen

zum Anschweißen aus 1.4301 Rundmaterial
(Außengewinde 10 mm lang)

	Art.-Nr.	Länge (ohne Gewinde)	
NEU	25520	65 mm	Ø 12 mm
	25522	80 mm	Ø 12 mm
	25523	100 mm	Ø 12 mm
	25524	115 mm	Ø 12 mm

Handlaufträgerstützen mit Gelenk

mit Innengewinde aus 1.4301 Rundmaterial
(Außengewinde 10 mm lang)

	Art.-Nr.	Länge (ohne Gewinde)	
NEU	25505	68 mm	Ø 14 mm
	25525	69 mm	Ø 12 mm

flexible Rohrstütze

Ø 12 mm, 70 mm lang mit Innengewinde M6
aus 1.4301 K240 (+10 mm Außengewinde M8)

Artikel Nr. 25542

Rohrstütze Z-Form

Ø 12 mm, Höhe: 110 mm zum Anschweißen
aus 1.4301 K240 (+10 mm Außengewinde M8)

Artikel Nr. 25535

Kugelring

Außen-Ø 55 mm, für Rohr Ø 42,4 mm
aus 1.4301 K240

Artikel Nr. 75202

Einschlagstopfen, flach

Werkstoff: 1.4305, massiv mit Rändel

Art.-Nr.	für Rohr Ø	Bohrung
70330	Ø 33,7 x 2,0	
70331	Ø 33,7 x 2,0	M8
70420	Ø 42,4 x 2,0	
70421	Ø 42,4 x 2,0	M8
70427	Ø 42,4 x 2,0	Ø 12
70429	**Ø 42,4 x 2,6**	
70480	Ø 48,3 x 2,0	
70481	Ø 48,3 x 2,0	M8

Einschlagstopfen, gewölbt

Werkstoff: 1.4305, massiv mit Rändel

Art.-Nr.	für Rohr Ø	Bohrung
70332	Ø 33,7 x 2,0	
70333	Ø 33,7 x 2,0	**M8**
70422	Ø 42,4 x 2,0	
70423	Ø 42,4 x 2,0	**M8**
70428	Ø 42,4 x 2,0	**Ø 12**
70432	**Ø 42,4 x 2,6**	
70433	**Ø 42,4 x 2,6**	**M8**
70482	Ø 48,3 x 2,0	
70483	Ø 48,3 x 2,0	**M8**

Einschlagstopfen, kugelförmig

Werkstoff: 1.4305, massiv mit Rändel

Art.-Nr.	für Rohr Ø	Bohrung
70334	Ø 33,7 x 2,0	
70335 *	Ø 33,7 x 2,0	M8
70424	Ø 42,4 x 2,0	
70425	Ø 42,4 x 2,0	M8
70435 *	**Ø 42,4 x 2,6**	M8
70484	Ø 48,3 x 2,0	
70485 *	Ø 48,3 x 2,0	M8

*** Abverkauf (nur solange Vorrat reicht)**

Hohlkappen, flach

NEU

Werkstoff: 1.4301, zum Einschlagen

Art.-Nr.	für Rohr Ø	Bohrung
71330	Ø 33,7 x 2,0	
71331	Ø 33,7 x 2,0	M8
71420	Ø 42,4 x 2,0	
71421	Ø 42,4 x 2,0	M8

Hohlkappen, gewölbt

NEU

Werkstoff: 1.4301, zum Einschlagen

Art.-Nr.	für Rohr Ø	Bohrung
71332	Ø 33,7 x 2,0	
71333	Ø 33,7 x 2,0	M8
71422	Ø 42,4 x 2,0	
71423	Ø 42,4 x 2,0	M8

Hohlkappe, kugelförmig

NEU

Werkstoff: 1.4301, zum Einschlagen

für Rohr- Ø 42,4 x 2,0 mm

Artikel Nr. 71424

Lamellenstopfen, flach

Werkstoff: 1.4305 massiv zum Einkleben

Art.-Nr.	für Rohr
70130	Ø 33,7 x 2,0 mm
70140	Ø 42,4 x 2,0 mm

NEU

Lamellenstopfen, gewölbt

Werkstoff: 1.4305 massiv zum Einkleben

Art.-Nr.	für Rohr
70132	Ø 33,7 x 2,0 mm
70142	Ø 42,4 x 2,0 mm

NEU

NEU

Rohrstützen

Werkstoff: V2A, AISI 304, mattpoliert
zum Einkleben in Rohr- Ø 42,4 x 2,0 mm
für Handlauf mit Rohr- Ø 42,4 mm

25400 25401 25402

Art.-Nr.	
25400	starr
25401	mit Gelenk
25402	starr 90°

Handlaufstifte

z.B. für Traversenhalter, mit Innengewinde M6
aus 1.4301 K240, Ø 12 mm, einseitig abgerundet

Art.-Nr.	
25512	80 mm

Traversenhalter

für Handlaufstifte Ø 12 mm, aus 1.4301 K240
Ø 21,5 x 60 mm (Rohrabstand = ca. 50 mm)

Art.-Nr.	für Rohr
25650	Vierkant
25654	Ø 42,4 mm

Rohranschlussplatte - Sonderposten

Werkstoff: V2A, 1.4301 3c **nicht geschliffen !**
Mittelloch beidseitig gesenkt

Art.-Nr.	Abmessung	für Rohr Ø
9925101	63 x 25 x 4 mm	42,4/48,3

Abverkauf,
nur solange Vorrat reicht

Abdeckrosette

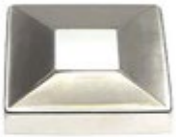

aus Edelstahl, geschliffen K240
für Vierkantrohr 40 x 40 mm
108 x 108 mm, Höhe = 25 mm

Artikel Nr. 78741

Bodenplatte Vierkant

aus Edelstahl, geschliffen K240
85 x 85 x 6 mm, 4 x Ø 11 mm
für Vierkantrohr 40 x 40 x 2,0 mm

Artikel Nr. 78202

NEU

Pyramidenkappen

aus Edelstahl, geschliffen K240
Ecken verschweißt und überschliffen

Art.-Nr.	für Rohr
27540	40 x 40 mm
27560	60 x 60 mm
27580	80 x 80 mm
27590	90 x 90 mm
27600	100 x 100 mm

Rohrverbinder

5 mm Steg, für Vierkantrohr aus 1.4301 K240
40 x 40 x 2,0 mm

Artikel Nr. 78242

90° Steckecke

für Vierkantrohr aus 1.4301 K240
40 x 40 x 2,0 mm

Artikel Nr. 78418

Anschweißplatten

2 mm = 1.4301 3c/2b
4 mm = 1.4301 eins. geschliffen

Art.-Nr.	für Quadratrohr	Bohrung
24525	25 x 25 x 2 mm	
24530	30 x 30 x 2 mm	
24531	30 x 30 x 4 mm	12,2
24532	30 x 30 x 4 mm	M8
24540	40 x 40 x 2 mm	
24541	40 x 40 x 4 mm	12,2
24542	40 x 40 x 4 mm	M8
24560	60 x 60 x 2 mm	
24561	60 x 60 x 4 mm	12,2
24562	60 x 60 x 4 mm	M8

Vierkant-Stopfen, flach

Werkstoff: 1.4301, zum Einkleben

Art.-Nr.	für Rohr	Bohrung
78420	40 x 40 x 2 mm	
78421	40 x 40 x 2 mm	M8

Vierkant-Stopfen, gewölbt

Werkstoff: 1.4301, zum Einkleben

Art.-Nr.	für Rohr	Bohrung
78422	40 x 40 x 2 mm	
78423	40 x 40 x 2 mm	M8

Abdeckrosetten, Import

aus Edelstahl, K240-K320 geschliffen

Importware

	Art.-Nr.	Ø-A	Ø-B	Innenhöhe (h)
	77045	45	12,5	8,5
	77046	45	14,5	8,5
	77075	76	12,5	10,5
	77076	76	14,5	10,5
	77077	76	34	10,5
	77078	76	43	10,5
	77079	76	49	10,5
	77107	105	34	14,5
	77108	105	43	14,5
	77109	105	49	14,5
NEU	77117	105	34	**23,5**
NEU	77118	105	43	**23,5**
NEU	77119	105	49	**23,5**
NEU	77128	125	43	20,5
NEU	77129	125	48,5	20,5
NEU	77130	125	61	20,5

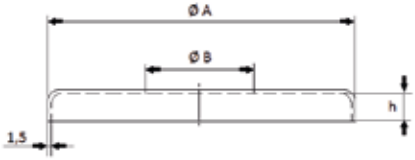

Abdeckrosetten, Eigenfertigung

aus Edelstahl, mattpoliert

Eigenproduktion

Art.-Nr.	Ø-A	Ø-B	Innenhöhe (h)
27044	45	o.L.	8
27045	45	12,5	8
27064	64	o.L.	11,5
27074	76	o.L.	10
27075	76	12,5	10
27078	76	43	10
27094	90	o.L.	11,8
27097	90	34	11,8
27098	90	43	11,8
27104	105	o.L.	18
27108	105	43	18
27112	105	61	18
27124	125	o.L.	20,5
27128	125	43	20,5
27130	125	61	20,5

weitere Abmessungen auf Anfrage

Wandanker-Sets

aus 1.4301, einseitig geschliffen K240

Set bestehend aus:
1x Grundplatte (wahlw. 25210 / 25215 / 25211)
2x Hülsen und 2x Schrauben

25210 / 25215 / 25211

+

2 x

+

2 x

Art.-Nr.	f. Rohr Ø	Wandabstand
25199	42,4	30 mm
25200	33,7	50 mm
25201	42,4	50 mm
25202	48,3	50 mm
25204	42,4	75 mm
25205	42,4	100 mm
25206	42,4	125 mm
25207	42,4	155 mm

Zubehör Wandanker

aus Edelstahl

Art.-Nr.	Zubehörteil		
25210	Wandankerronde	Ø 98 x 6 mm	mit 2x Rundloch Ø 11 mm
25211	Wandankerronde	Ø 98 x 6 mm	mit 2x Langloch
25215	Wandankerplatte	100 x 100 x 6 mm	
25220	Einlegeplatte V2A	90 x 25 x 4 mm	2 x M8, Lochabstand= 70 mm für Rohr 33,7 bis 48,4 mm
25228	Hülse Ø 20 x 2 mm	für Rohr Ø 42,4	Wandabstand 30 mm
25230	Hülse Ø 20 x 2 mm	für Rohr Ø 33,7	Wandabstand 50 mm
25231	Hülse Ø 20 x 2 mm	für Rohr Ø 42,4	Wandabstand 50 mm
25232	Hülse Ø 20 x 2 mm	für Rohr Ø 48,3	Wandabstand 50 mm
25241	Hülse Ø 20 x 2 mm	für Rohr Ø 42,4	Wandabstand 75 mm
25242	Hülse Ø 20 x 2 mm	für Rohr Ø 42,4	Wandabstand 100 mm
25243	Hülse Ø 20 x 2 mm	für Rohr Ø 42,4	Wandabstand 125 mm
25244	Hülse Ø 20 x 2 mm	für Rohr Ø 42,4	Wandabstand 155 mm
31058	V2A Schraube	M8 x 50 Inbus	DIN 7991
31061	V2A Schraube	M8 x 70 Inbus	DIN 7991
31063	V2A Schraube	M8 x 90 Inbus	DIN 7991
31066	V2A Schraube	M8 x 120 Inbus	DIN 7991
31068	V2A Schraube	M8 x 140 Inbus	DIN 7991
31071	V2A Schraube	M8 x 170 Inbus	DIN 7991

Ankerplatten

1.4301 einseitig geschliffen K240
rechteckig, Stirnseiten abgerundet

Art.-Nr.	L x B x t		Lochabst.	Mittelloch
25011	100 x 50 x 6 mm	2 x Ø 11	70	
25012	120 x 60 x 6 mm	2 x 11x20	80	
25013	120 x 80 x 6 mm	2 x 11x20	80	
25014	120 x 60 x 6 mm	2 x 11x20	80	12,5

Ankerplatten

1.4301 einseitig geschliffen K240
quadratisch, ohne Mittelloch

Art.-Nr.	L x B x t		Lochabst.	Mittelloch
25020	100 x 100 x 6 mm	4 x Ø 11	70	
25021	100 x 100 x 8 mm	4 x Ø 11	70	
25022	120 x 120 x 6 mm	4 x Ø 13	80	
25023	120 x 120 x 8 mm	4 x Ø 13	80	
25024	150 x 150 x 8 mm	4 x Ø 14	115	

Ankerplatten

1.4301 einseitig geschliffen K240
oval

Art.-Nr.	L x B x t		Lochabst.	Mittelloch
25048	85 x 60 x 5 mm	ungelocht		
25049	85 x 60 x 5 mm	2 x Ø 8,5	55	
25050	85 x 60 x 5 mm	2 x Ø 8,5	55	10
25051	110 x 75 x 6 mm	2 x Ø 11	78	
25052	130 x 90 x 6 mm	2 x Ø 11	90	
25060	130 x 90 x 6 mm	ungelocht		

Bodenplatten

aus Edelstahl, geschliffen K240
zum Verkleben

Art.-Nr.	Abmessung	für Rohr	Löcher	Lkr.
78083	Ø 80 x 6 mm	Ø 33,7 x 2,0 mm	3 x Ø 9	60
78084	Ø 80 x 6 mm	Ø 42,4 x 2,0 mm	3 x Ø 9	60
78104	Ø 100 x 6-8 mm	Ø 42,4 x 2,0 mm	3 x Ø 11	76

Wandflansche NEU

aus Edelstahl, geschliffen K240
mit Madenschraube, Löcher gesenkt

Art.-Nr.	Außen-Ø	für Rohr	Bef. Löcher	Lkr.
78051	Ø 71 mm	Ø 33,7	3 x Ø 6,5	56
78052	Ø 84,5 mm	Ø 42,4	3 x Ø 6,5	67,5

Sprühreiniger

500 ml

Artikel Nr. 70503

Pflegespray

400 ml

Artikel Nr. 70502

Steckfittinge aus 1.4301 geschliffen K240-K320

Rohrverbinder

Art.-Nr.	für Rohr
78001	Ø 33,7 x 2,0
78002	Ø 42,4 x 2,0

Rohrgelenk

Art.-Nr.	für Rohr
78004	Ø 33,7 x 2,0
78005	Ø 42,4 x 2,0

Ecke 45°

Art.-Nr.	für Rohr
78012	Ø 33,7 x 2,0
78013	Ø 42,4 x 2,0

Bogen 90°

Art.-Nr.	für Rohr
78014	Ø 33,7 x 2,0
78015	Ø 42,4 x 2,0

Ecke 90°

Art.-Nr.	für Rohr
78017	Ø 33,7 x 2,0
78018	Ø 42,4 x 2,0

Ecke 90°, mit Abgang

Art.-Nr.	für Rohr
78023	Ø 33,7 x 2,0
78024	Ø 42,4 x 2,0

T-Stück

Art.-Nr.	für Rohr
78026	Ø 33,7 x 2,0
78027	Ø 42,4 x 2,0

Bogen, verdrehbar

Art.-Nr.	für Rohr
78021	Ø 33,7 x 2,0
78022	Ø 42,4 x 2,0

Steckfittinge aus 1.4301 geschliffen K240-K320

Endbogen 90°

Art.-Nr.	für Rohr
78029	Ø 33,7 x 2,0
78030	Ø 42,4 x 2,0

Verbindungsbogen

mit Muffe

Art.-Nr.	für Rohr
78020	Ø 42,4 x 2,0

Wandanschluss

Art.-Nr.	für Rohr	Gewinde
78049	Ø 33,7 x 2,0	M 10
78050	Ø 42,4 x 2,0	M 12

Sattel

Art.-Nr.	für Rohr	Radius
78038	Ø 33,7 x 2	Ø 33,7
78039	Ø 33,7 x 2	Ø 42,4
78040	Ø 42,4 x 2	Ø 42,4

Edelstahlkleber

Artikel Nr. 70500

Artikel Nr. 70501

2-Komponenten Kleber, 24 ml

2H Epoxid-Kleber, inkl. 1x Statikmischrohr

Artikel Nr. 70510

Statikmischrohr für 2 K-Kleber:

Artikel Nr. 70511

Schweißbögen 90°

V2A, roh, kurz 3S

Art.-Nr.	für Rohr
78061	Ø 21,3 x 2
78062	Ø 26,9 x 2
78063	Ø 33,7 x 2
78064	Ø 42,4 x 2
78065	Ø 48,3 x 2
78066	Ø 60,3 x 2
78069	Ø 88,9 x 2

Schweißbögen 90°

V2A, geschliffen K240, kurz 3S

Art.-Nr.	für Rohr
78073	Ø 33,7 x 2
78074	Ø 42,4 x 2
78075	Ø 48,3 x 2

Laschen

1.4301, trommelentgratet

25003 25004 25009

Art.-Nr.	Länge		Breite		t	Lochung	
25000	30	x	20	x	5 mm	Langloch	7x17
25001	30	x	20	x	5 mm	Rundloch	Ø 7
25002	35	x	25	x	5 mm	Rundloch	Ø 10
25003	50	x	30	x	6 mm	Rundloch	Ø 9
25004	50	x	30	x	6 mm	Langloch	9x25
25005	100	x	30	x	6 mm	Langloch	9x25
25006	60	x	40	x	6 mm	Rundloch	Ø 9
25007	60	x	40	x	6 mm	Langloch	9x30
25008	100	x	30	x	6 mm	Rundloch	Ø 9
25009	50/60	x	30	x	6 mm	RL+LL	Ø 9

Massivkugeln

1.4301/1.4305, geschliffen K240

Art.-Nr.	Ø	Bohrung
62015	15 mm	M6
62020	20 mm	M6
62021	20 mm	Sackloch Ø 10,2
62022	20 mm	Sackloch Ø 12,2
62023	20 mm	Sackloch Ø 14,2
62025	25 mm	M6
62030	30 mm	M6
62040	40 mm	M8

Hohlkugeln

1.4301 geschliffen K240
mit Gewinde

Art.-Nr.	Ø	Gewinde
67050	48-50 mm	M8
67060	60 mm	M8
67080	80 mm	M10
67100	100 mm	M10

Rohrabschlusskugeln

AISI 304, hohl, geschliffen K240

Art.-Nr.	Außen-Ø	Bohrung
62133	45 mm	Sackloch Ø 33,7
62142	55 mm	Sackloch Ø 42,4

Querstabhalter

AISI 304, geschliffen K240
Ø 22 mm, Länge : 30 mm
2-teilig, inkl. M6 x 25 mm

Art.-Nr.	für Stab Ø	für Anschluss
25600	Ø 10 mm	flach
25602	Ø 12 mm	flach
25630	Ø 10 mm	Ø 33,7
25632	Ø 12 mm	Ø 33,7
25640	Ø 10 mm	Ø 42,4
25642	Ø 12 mm	Ø 42,4

Querstabhalter mit Kopfbohrung

AISI 304, geschliffen K240
Ø 22 mm, Länge : 34 mm
2-teilig, inkl. M6 x 25 mm

NEU

Art.-Nr.	für Stab Ø	für Anschluss
25502	Ø 12 mm	flach
25509	Ø 12 mm	Ø 42,4 mm

Blechhalter

AISI 304, geschliffen K240
Edelstahl, Ø 25 mm
für Bleche 1,5 - 3,0 mm

Art.-Nr.	für Rohr
25740	Vierkant
25741	Ø 33,7 mm
25742	Ø 42,4 mm

Zierkappen

Außen -Ø 14,
für Rundstahl Ø 12 mm

Artikel Nr. 64120 (flach)

Artikel Nr. 64122 (gewölbt)

Verbindungshülse

Außen -Ø 14,
für Rundstahl Ø 12 mm

Artikel Nr. 64002

Verbindungsecke

Außen -Ø 14,
für Rundstahl Ø 12 mm

Artikel Nr. 64018

Verbindungsstift

flexibel, Winkel einstellbar

Art.-Nr.	Länge	für Stäbe
25543	**60 mm**	Ø 10 mm
25544	**70 mm**	Ø 12 mm

Massivkugeln

Abschlusskugeln für Querstäbe,
mattpoliert

Art.-Nr.	Ø	Bohrung
62021	20 mm	Sackloch Ø 10,2
62022	20 mm	Sackloch Ø 12,2
62023	20 mm	Sackloch Ø 14,2

VA-Torbänder

1.4301, kurz mit Einschweißmutter

Art.-Nr.	
79012	M 12
79016	M 16
79020	M 20

VA-Torbänder

1.4301, mit Lasche

Art.-Nr.	
79112	M 12
79116	M 16
79120	M 20

Kastenschlösser

Stulpe und Blende AISI 304 geschliffen K240
Einsteckschloss verzinkt

Art.-Nr.	Höhe	Länge	Kasten	Dorn
79200	172	x 60 mm	30	40
79201	172	x 60 mm	40	40
79202	172	x 94 mm	30	60
79203	172	x 94 mm	40	60

Gegenkästen

NEU

AISI 304, geschliffen K240
Anschlagblech rechts und links verwendbar

Art.-Nr.	Höhe	Länge	Kasten
79212	172	x 44 mm	30
79213	172	x 44 mm	40

Türgriffstützen

Art.-Nr.	Außen Ø	Länge	Anschluss
25900	25 mm	55 mm	flach
25933	25 mm	55 mm	Ø 33,7
25942	25 mm	55 mm	Ø 42,4

NEU

Türgriffstützen 45°

Art.-Nr.	Außen Ø	Länge	f. Rohr
25950	25 mm	104 mm	Ø 33,7
25954	25 mm	104 mm	Ø 42,4

Drückerschild

massive Ausführung,
mit 2 Edelstahlschrauben

Artikel Nr. 79210

Türdrückerpaar

8 mm Vierkant,
mit Drückerstift

Artikel Nr. 79220

Drehknauf

Ø 50 mm massiv,
links und rechts einsetzbar
außermittig angesetzt

Artikel Nr. 79230

Knauf, mit Schild (fest)

Ø 50 mm massiv,
links und rechts einsetzbar
außermittig angesetzt

Artikel Nr. 79231

Verbindungselemente

Art.-Nr.	Außen Ø	Länge	Anschluss
25833	25 mm	40 mm	Ø 33,7
25842	25 mm	40 mm	Ø 42,4

Glashalter, rund

aus V2A, geschliffen
50 x 40 mm

Art.-Nr.	Anschluss für Rohr Ø
80000	flach
80033	Ø 33,7
80042	Ø 42,4

VPE: 4 Stück

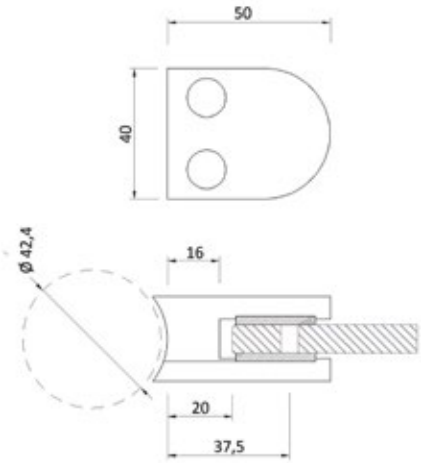

Abb. Beispiel
Artikel Nr. 80042

inkl. 4x Gummiset + **2x Sicherungsstift / VPE**

Art.-Nr.	80090	80092	80093
Glas	6,00	8,00	8,76

Glashalter, rund

aus V2A, geschliffen
63 x 45 mm

Art.-Nr.	Anschluss für Rohr Ø
80100	flach
80142	Ø 42,4
80148	Ø 48,3

VPE: 4 Stück

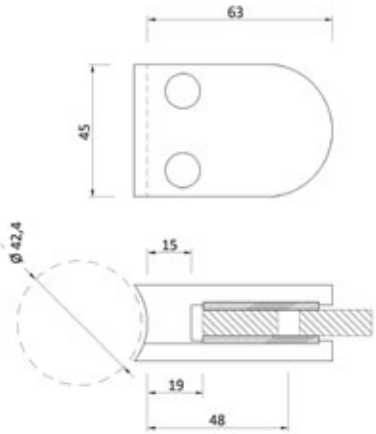

Abb. Beispiel
Artikel Nr. 80142

inkl. 4x Gummiset + **2x Sicherungsstift / VPE**

Art.-Nr.	80190	80192	80193	80194	80195	80196
Glas	6,00	8,00	8,76	9,52	10,00	10,76

Bitte bei Bestellung Glasstärke oder Artikel-Nr. angeben.

Glashalter, rund

NEU

aus V2A, geschliffen
63 x 45 mm

Art.-Nr.	Anschluss für Rohr Ø
80300	flach
80333	Ø 33,7
80342	Ø 42,4

VPE: 4 Stück

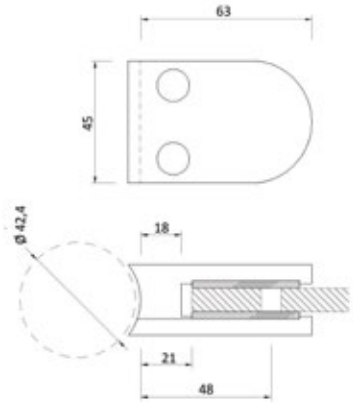

Abb. Beispiel
Artikel Nr. 80342

inkl. 4x Gummiset + 2x Sicherungsstift
+ 2x Sicherungsplatte / VPE

Art.-Nr.	80390	80391	80392	80393	80394	80395	80396	80397	80398	80399
Glas	6,00	6,76	8,00	8,76	9,52	10,00	10,76	11,52	12,00	12,76

Klemmhalter, rund

aus V2A, geschliffen
58 x 41 mm

mit ABZ

Art.-Nr.	Anschluss für Rohr Ø
80700	flach
80733	Ø 33,7
80742	Ø 42,4

VPE: 4 Stück

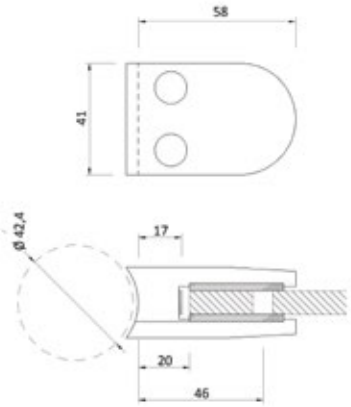

Abb. Beispiel
Artikel Nr. 80742

inkl. 4x Gummiset + **2x Sicherungsstift / VPE**

Art.-Nr.	80780	80790	80792	80793	80794	80795	80796
Glas / Blech	1,5-2,0	6,00	8,00	8,76	9,52	10,00	10,76

Bitte bei Bestellung Blech-/Glasstärke oder Artikel-Nr. angeben.

Glashalter, rund

aus V2A, geschliffen
63 x 45 mm

mit ABZ

Art.-Nr.	Anschluss für Rohr Ø
80800	flach
80842	Ø 42,4
80848	Ø 48,3

VPE: 4 Stück

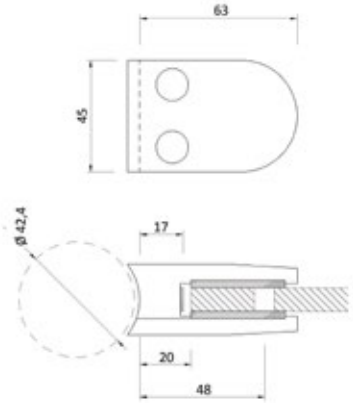

Abb. Beispiel
Artikel Nr. 80842

inkl. 4x Gummiset + **2x Sicherungsstift / VPE**

Art.-Nr.	80894	80895	80897	80898	80899
Glas	10,00	10,76	12,00	12,76	13,52

Glashalter, eckig

aus V2A, geschliffen
45 x 47 mm

Art.-Nr.	Anschluss für Rohr Ø
80400	flach
80442	Ø 42,4

VPE: 4 Stück

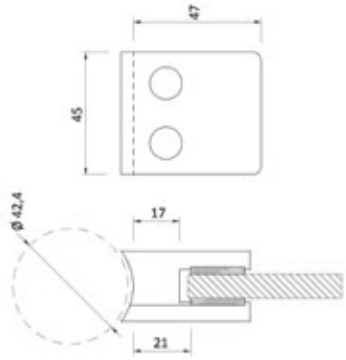

Abb. Beispiel
Artikel Nr. 80442

inkl. 4x Gummiset / VPE

Art.-Nr.	80490	80492	80493	80495
Glas	6,00	8,00	8,76	10,00

Bitte bei Bestellung Glasstärke oder Artikel-Nr. angeben.

Glashalter, eckig

aus V2A, geschliffen
48 x 48 mm

mit ABZ

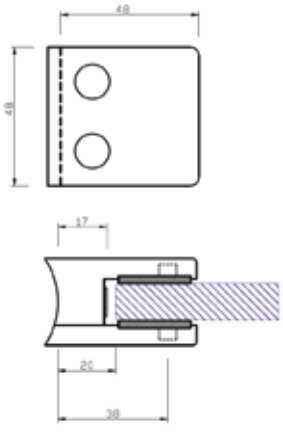

Art.-Nr.	Anschluss für Rohr Ø
80500	flach
80533	Ø 33,7
80542	Ø 42,4

VPE: 4 Stück

inkl. 4x Gummiset + 2x Sicherungsstift
+ 2x Sicherungsplatte / VPE

Art.-Nr.	80590	80591	80592	80593	80594	80595	80596	80597
Glas	8,00	8,76	9,52	10,00	10,76	11,52	12,00	12,76

Klemmhalter, eckig

aus V2A, geschliffen
43 x 43 mm

mit ABZ

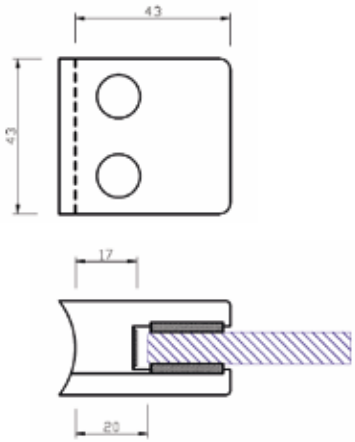

Art.-Nr.	Anschluss für Rohr Ø
80600	flach
80633	Ø 33,7
80642	Ø 42,4

VPE: 4 Stück

inkl. 4x Gummiset + 2x Sicherungsplatte / VPE

Art.-Nr.	80680	80690	80692	80693
Glas / Blech	1,5-2,0	6,00	8,00	8,76

Bitte bei Bestellung Glasstärke oder Artikel-Nr. angeben.

Klemmhalter, rund Ø 60 mm

NEU

einseitige Öffnung
aus V2A, geschliffen

Art.-Nr.	Anschluss für Rohr Ø
79900	flach
79904	Ø 42,4

VPE: 4 Stück

inkl. 1x Gummiset

Art.-Nr.	79992	79993	79994	79995	79996	79997
Glas	8,00	8,76	10,00	10,76	12,00	12,76

Klemmhalter, rund Ø 60 mm

NEU

beidseitige Öffnung
aus V2A, geschliffen

Art.-Nr.	Anschluss für Rohr Ø
79910	flach
79914	Ø 42,4

VPE: 4 Stück

inkl. 2x Gummiset

Art.-Nr.	79992	79993	79994	79995	79996	79997
Glas	8,00	8,76	10,00	10,76	12,00	12,76

Bitte bei Bestellung Glasstärke oder Artikel-Nr. angeben

Punkthalter Ø 52 mm

V2A, K240 geschliffen

inkl. Gewindestift M10 x 50 mm
für Plattendicke 8,76 - 21,52 mm

Art.-Nr.	Form
80920	flach
80930	gewölbt

Punkthalter Ø 72 mm

V2A, K240 geschliffen

inkl. Gewindestift M10 x 50 mm
für Plattendicke 8,76 - 21,52 mm

Art.-Nr.	Form
80940	flach
80950	gewölbt

Hakenschlüssel für Punkthalter finden Sie auf der nächsten Seite.

Anschlussteil für Halter Ø 52 und Ø 72 mm

A.-Ø: 30 mm
Bohrung: 10,5 mm
Dicke: 6 mm
V2A, K240 geschliffen

Art.-Nr.	80961	80962	80963	80964
Rohr-Anschluss	Ø 33,7	Ø 42,4	Ø 48,3	Ø 60,3

passend zu Punkthaltern mit Artikel Nr. 80920 / 80930 / 80940 / 80950

Punkthalter Ø 30 mm

V2A, K240 geschliffen
Oberteil gerade

inkl. Gewindestift M8 x 40 mm
für Plattendicke 6-16 mm

Art.-Nr.	Anschluss für Rohr Ø
80900	flach
80903	Ø 33,7
80904	Ø 42,4

Hakenschlüssel

mit 3 mm Zapfen

Art. Nr.	Beschreibung
80990	für Punkthalter mit Ø 25 - 35 mm
80995	für Punkthalter mit Ø 45 - 55 mm
80999	für Punkthalter mit Ø 65 - 75 mm

VA-Schrauben

30024

31040

32081

31063

Artikel Nr.		Beschreibung	
30024	M5 x 20	Linsenkopf	ISO 7380
31025	M5 x 20	Senkkopf	DIN 7991
31036	M6 x 10	Senkkopf	DIN 7991
31037	M6 x 16	Senkkopf	DIN 7991
31038	M6 x 12	Senkkopf	DIN 7991
31040	M6 x 25	Senkkopf	DIN 7991
31058	M8 x 50	Senkkopf	DIN 7991
31061	M8 x 70	Senkkopf	DIN 7991
31063	M8 x 90	Senkkopf	DIN 7991
31066	M8 x 120	Senkkopf	DIN 7991
31068	M8 x 140	Senkkopf	DIN 7991
31071	M8 x 170	Senkkopf	DIN 7991
32081	M8 x 20	Zylinderkopf	DIN 912
32085	M8 x 50	Zylinderkopf	DIN 912
32086	M8 x 60	Zylinderkopf	DIN 912
32087	M8 x 65	Zylinderkopf	DIN 912
32088	M8 x 70	Zylinderkopf	DIN 912
32107	M10 x 100	Stockschraube	
32108	M8 x 80	Stockschraube	
32109	M10 x 220	Stockschraube	
32206	M6 x 50 Torx	Spanplattensch.	

VA-Hutmuttern

Art.-Nr.		
33008	M8	DIN 917, flach
33010	M10	DIN 917, flach
33012	M12	DIN 917, flach
33108	M8	DIN 1587, rund
33110	M10	DIN 1587, rund
33112	M12	DIN 1587, rund
33114	M14	DIN 1587, rund

VA-Einnietmuttern

Art.-Nr.		f. Bohrloch
30006	M6	Ø 9,0
30008	M8	Ø 11,0

VA- 6-kant Muttern

Art.-Nr.		
34108	M 8	DIN 934
34110	M 10	DIN 934

VA- U-Scheiben

Art.-Nr.		
35108	M 8	DIN 125
35110	M 10	DIN 125

VA-Gewindestangen

Art.-Nr.	Länge: 1.000 mm	
32110	M 10	DIN 975
32112	M 12	DIN 975
32114	M 14	DIN 975

V4A -Schalen

1.4571 3c/2B

Art.-Nr.	Ø x t	Höhe
44033	33 x 2,0 mm	7,0
44042	42 x 2,0 mm	8,4
44048	48 x 2,0 mm	9,5
44060	60 x 2,5 mm	7,7
KBK4407000250*	70 x 2,5 mm	11,7
44076	76 x 2,5 mm	12,0

* Abverkauf (nur solange Vorrat reicht)

V4A -Ronden

1.4571 eins. geschliffen K240

Art.-Nr.	Ø	t
42033	33 x	4 mm
42042	42 x	4 mm
42048	48 x	4 mm
42050	50 x	4 mm
42060	60 x	4 mm
42070	70 x	4 mm
42072	70 x	6 mm
42080	80 x	4 mm
42082	80 x	6 mm
42102	100 x	6 mm
42122	120 x	6 mm

V4A -Ronde, gelocht

1.4571 eins. geschliffen K240
Ø 100 x 6 mm, 2x Ø 11 auf Lkr. 75

Artikel Nr. 43102

V4A-Glashalter, rund

Abmessung: 49 x 38 mm

Art.-Nr.	Anschluss für Rohr Ø
81000	flach
81033	Ø 33,7
81042	Ø 42,4

inkl. Gummis und Sicherungsstift

Art.-Nr.	81090	81091	81092
Glas	6,00	7,52	8,00
Art.-Nr.	**81093**	**81094**	**81095**
Glas	8,76	9,52	10,00

V4A-Glashalter, eckig

Abmessung: 43 x 43 mm

Art.-Nr.	Anschluss für Rohr Ø
81400	flach
81433	Ø 33,7
81442	Ø 42,4

inkl. Gummis und Sicherungsstift

Art.-Nr.	81490	81491	81492
Glas	6,00	7,52	8,00
Art.-Nr.	**81493**	**81494**	**81495**
Glas	8,76	9,52	10,00

Edelstahl – Pflegehinweise

Glänzend gepflegt

Edelstahl Rostfrei ist pflegeleicht, langlebig, zeitlos elegant und dauerhaft hygienisch. Eine hauchdünne Passivschicht schützt ihn vor Korrosion. Wird sie beschädigt, bildet sie sich durch den Sauerstoff aus Luft oder Wasser automatisch neu.
Sachgemäße Pflege und Reinigung sichern die Schönheit von Edelstahl Rostfrei für Generationen.
Regelmäßige Pflege beugt Ablagerungen vor. Sie bewahrt den Glanz und erhöht die Lebensdauer.
Auch Flecken oder Verkrustungen sind mühelos zu entfernen.
Die Reinigung erfolgt nach Gebrauch oder bei Verschmutzung, im Außenbereich abhängig von Umwelteinflüssen.

Schnell sauber

Fingerabdrücke
- mit Chrompflege und Tuch polieren

Fett
- chloridfreie Haushalts-/Fensterreiniger

Kalk
- Wasser mit etwas Essig/Zitronensaft
- handelsübliche Reinigungsmittel ohne Salzsäure, Aktivchlor oder Chlorbleichlauge

Verkrustungen
- Zahnpasta. Mit Wasser nachspülen!

Richtig gepflegt

Immer in Schleif-/Bürstrichtung wischen.
Ein weiches Tuch aus Leder, Kunststoffvlies oder Mikrofaser ist ideal.
Mustergewalzte Oberflächen mögen weiche Nylonbürsten.
Je nach Bedarf anwenden:
- Spülmittel, Edelstahlreiniger/-pflegepolitur
- Wasser mit etwas Essig/Zitronensaft
- chloridfreie Allzweckreiniger, Fensterreiniger oder organische Lösemittel.

Selbsttätig sauber

Im Außenbereich beseitigt Regen normalen Schmutz. Schlecht erreichbare Stellen von Zeit zu Zeit mit klarem Wasser abspülen.

Geländer, Briefkästen oder Vordächer bei Bedarf mit feuchtem Tuch abwischen.

Durch Umwelteinflüsse angegriffene Oberflächen erhalten mit Chrompolitur ihren Glanz zurück.

Falsch behandelt

Nie kreisförmig reiben.
Nicht anzuwenden sind:
- Stahlwolle/-bürste, harte oder kratzende Schwämme oder Bürsten
- Scheuer- oder Silberputzmittel
- Zementschleierentferner
- Reiniger mit Salzsäure, Aktivchlor oder Chlorbleichlauge (Korrosionsgefahr)

Gut gelöst

Kleine Malheure bei Neubau oder Renovierung sind schnell behoben:
- Kalk- und Mörtelspritzer oder Fremdeisenpartikel mit verdünnter Phosphorsäure entfernen. Anschließend gründlich mit klarem Wasser nachspülen.
- Farbspritzer und Graffiti mit organischem Lösemittel oder Lösemittelreiniger abwischen. Gut nachspülen!

Kurt Beier GmbH
Stahl- und Edelstahlverarbeitung
Alte Waldstr. 13
57482 Wenden-Hünsborn
www.beier-siegen.de

Sonderanfertigungen

aus Stahl, Edelstahl und NE-Metallen

Bitte senden Sie uns eine Skizze oder Zeichnung,
wir unterbreiten Ihnen gerne ein Angebot.

Allgemeine Geschäftsbedingungen
(Auszugsweise)

zur Verwendung gegenüber einer natürlichen oder juristischen Person, die bei Abschluß dieses Vertrages in Ausübung ihrer gewerblichen oder selbständigen Tätigkeit handeln bzw. juristischen Personen des öffentlichen Rechtes oder eines öffentlich-rechtlichen Sondervermögens (im folgenden: „Kunde")
Alle Vereinbarungen, Angebote und Lieferungen erfolgen ausschließlich aufgrund dieser Geschäftsbedingungen. Somit gelten sie auch für zukünftige Geschäftsbeziehungen, auch wenn sie nicht gesondert vereinbart sind.
Abweichende, entgegenstehende oder ergänzende allgemeine Geschäftsbedingungen werden, selbst bei Kenntnis, nicht Vertragsbestandteil, es sei denn ihrer Geltung wird ausdrücklich schriftlich zugestimmt.

§ 1 Liefervertrag

1. Unsere Angebote sind freibleibend. Technische Änderungen sowie Änderungen in Form, Farbe und/oder Gewicht bleiben im Rahmen des zumutbaren vorbehalten.
2. Maße, Gewichte, Abbildungen und Zeichnungen sowie die in Prospekten und Katalogen enthaltenen Angaben und Abbildungen sind nur verbindlich, wenn dies ausdrücklich schriftlich vereinbart ist.

§ 2 Lieferfrist

1. Lieferfristen sind nur bindend, wenn sie von uns ausdrücklich als bindend bezeichnet und schriftlich bestätigt werden.

§ 3 Preisänderungen

1. Preisänderungen sind zulässig, wenn zwischen Vertragsschluß und vereinbartem Liefertermin (auch bei Teillieferungen und erteilten Abschlagsrechnungen) mehr als vier Monate liegen. Erhöhen sich danach bis zur Fertigstellung der Lieferung Löhne, die Materialkosten oder die marktmäßigen Einstandspreise, so sind wir berechtigt, den Preis angemessen entsprechend den Kostensteigerungen zu erhöhen. Der Besteller ist zum Rücktritt nur berechtigt, wenn die Preiserhöhung den Anstieg der allgemeinen Lebenshaltungskosten zwischen Bestellung und Auslieferung nicht nur unerheblich übersteigt.

§ 5 Vergütung

1. Der angebotene Kaufpreis ist bindend. Preisänderungen sind zulässig, wenn zwischen Vertragsschluß und vereinbartem Liefertermin (auch bei Teillieferungen und erteilten Abschlagsrechnungen) mehr als vier Monate liegen. Erhöhen sich danach bis zur Fertigstellung der Lieferung Löhne, die Materialkosten oder die marktmäßigen Einstandspreise, so sind wir berechtigt, den Preis angemessen entsprechend den Kostensteigerungen zu erhöhen.
2. Die Preise gelten, wenn nicht anders vereinbart, ab Werk, das heißt zuzüglich einer Versandkostenpauschale, zuzüglich der gesetzlichen Umsatzsteuer.
3. Der Rechnungsbetrag ist sofort fällig. Kommt der Kunde in Zahlungsverzug hat er während des Verzuges die Geldschuld in Höhe von 8 % über dem Basiszinssatz zu verzinsen. Wir behalten uns vor, einen höheren Verzugsschaden nachzuweisen oder geltend zu machen.
4. Der Kunde kann ein Zurückbehaltungsrecht nur ausüben, wenn sein Gegenanspruch auf demselben Vertragsverhältnis beruht.
   Der Kunde hat ein Recht zur Aufrechnung nur, wenn seine Gegenansprüche rechtskräftig festgestellt oder durch uns anerkannt wurden.
5. Nichteinhaltung vereinbarter Zahlungsbedingungen sowie Umstände, die uns erst nach Vertragsschluß bekannt werden und befürchten lassen, daß der Kunde nicht rechtzeitig bezahlen werde, berechtigt den Lieferer, sofortige Sicherheitsleistung für alle Forderungen aus dem Liefervertrag ohne Rücksicht auf Fälligkeit zu verlangen und bis zur Lieferung der Sicherheit die Arbeiten am Liefergegenstand einzustellen.
6. Tritt der Besteller unberechtigt von einem erteilten Auftrag zurück, können wir unbeschadet der Möglichkeit, einen höheren tatsächlichen Schaden geltend zu machen, 20 % des Verkaufspreises für die durch die Bearbeitung des Auftrages entstandenen Kosten und für entgangenen Gewinn fordern. Dem Besteller bleibt der Nachweis eines geringen Schadens vorbehalten.

§ 6 Verpackung und Versand

1. Verpackungen werden Eigentum des Bestellers und von uns berechnet. Porto- und Verpackungsspesen werden gesondert in Rechnung gestellt. Die Wahl der Versandart erfolgt nach bestem Ermessen.
2. Bei Transportschäden hat der Kunde ohne schuldhaftes Verzögern den Spediteur/Frachtführer zu informieren und uns zu benachrichtigen.
3. Mit der Übergabe der Ware an den Spediteur/Frachtführer oder der sonst zur Ausführung der Versendung bestimmten Person oder Anstalt geht die Gefahr des zufälligen Untergangs und der zufälligen Verschlechterung der Ware auf den Kunden über.

§ 7 Gewährleistung

1. Für Sachmängel, die durch ungeeignete oder unsachgemäße Verwendung, fehlerhafter Montage bzw. Inbetriebsetzung durch den Kunden oder Dritte, übliche Abnutzung, fehlerhafte oder nachlässige Behandlung entstehen, stehen wir ebensowenig ein wie für die Folgen unsachgemäßer und ohne unsere Einwilligung vorgenommener Änderungen oder Instandsetzungsarbeiten des Kunden oder Dritter. Gleiches gilt für Mängel, die den Wert oder die Tauglichkeit der Ware nur unerheblich mindern.
2. Uns ist Gelegenheit zu geben, den gerügten Mangel festzustellen. Beanstandete Ware ist auf Verlangen unverzüglich an uns zurück zusenden. Wenn der Kunde diesen Verpflichtungen nicht nachkommt oder ohne unsere Zustimmung Änderungen an der bereits beanstandeten Ware vornimmt, verliert er etwaige Sachmängelansprüche.
3. Für Mängel der Ware leisten wir zunächst nach unserer Wahl Gewähr durch Nachbesserung oder Ersatzlieferung.
4. Schlägt die Nacherfüllung fehl, kann der Kunde grundsätzlich nach seiner Wahl Herabsetzung der Vergütung (Minderung) oder Rückgängigmachung des Vertrages (Rücktritt) verlangen. Bei einer nur geringfügigen Vertragswidrigkeit, insbesondere bei nur geringfügigen Mängeln, steht dem Kunden jedoch kein Rücktrittsrecht zu.
5. Der Kunde muß uns offensichtliche Mängel sofort, spätestens innerhalb einer Frist von zwei Wochen ab Empfang der Ware schriftlich anzeigen; Anderenfalls ist die Geltendmachung des Gewährleistungsanspruches ausgeschlossen. Zur Fristwahrung genügt die rechtzeitige Absendung. Den Kunden trifft die volle Beweislast für sämtliche Anspruchsvoraussetzungen, insbesondere für den Mangel selbst, für den Zeitpunkt der Feststellung des Mangels und für die Rechtzeitigkeit der Mängelrüge.
6. Will der Kunde wegen eines Rechts- oder Sachmangels nach gescheiterter Nacherfüllung den Rücktritt vom Vertrag, steht ihm daneben kein Schadensersatzanspruch wegen des Mangels zu.
   Will der Kunde nach gescheiterter Nacherfüllung Schadenersatz, verbleibt die Ware beim Kunden, wenn ihm dies zumutbar ist. Der Schadenersatz beschränkt sich auf die Differenz zwischen Kaufpreis und Wert der mangelhaften Sache. Das gilt nicht, wenn wir die Vertragsverletzung arglistig verursacht haben.
   Für Unternehmer beträgt die Gewährleistungsfrist 1 Jahr ab Ablieferung der Ware. Dies gilt nicht, wenn der Kunde uns den Mangel nicht rechtzeitig angezeigt hat (Ziffer 3. dieser Bestimmung).

§ 9 Eigentumsvorbehalt

1. Wir behalten uns das Eigentum an der Ware bis zur vollständigen Begleichung aller Forderung aus einer laufenden Geschäftsbeziehung, gleich aus welchem Rechtsgrund sie entstanden sind, vor.
   Bei laufender Rechnung gilt der Eigentumsvorbehalt als Sicherung für unsere jeweilige Saldoforderung. Dies gilt auch, wenn Zahlungen vom Kunden auf bestimmte Forderungen geleistet werden.

§ 10 Schlußbestimmung

1. Es gilt das Recht der Bundesrepublik Deutschland. Die Bestimmungen des UN-Kaufrechts finden keine Anwendung.
2. Bei allen sich aus dem Vertragsverhältnis ergebenden Streitigkeiten ist, wenn der Kunde Kaufmann, eine juristische Person des öffentlichen Rechts oder öffentlich-rechtliches Sondervermögen ist, ausschließlicher Gerichtsstand für alle Streitigkeiten aus diesem Vertrag bei dem Gericht zu erheben, das für unseren Hauptsitz zuständig ist. Wir sind auch berechtigt, am Hauptsitz des Kunden zu klagen. Dies gilt auch, wenn der Kunde keinen allgemeinen Gerichtsstand in Deutschland hat oder Wohnsitz oder gewöhnlicher Aufenthalt im Zeitpunkt der Klageerhebung nicht bekannt ist.
3. Erfüllungsort ist 57482 Wenden-Hünsborn.
4. Sollten einzelne Bestimmungen des Vertrages mit dem Kunden einschließlich dieser Allgemeinen Geschäftsbedingungen ganz oder teilweise unwirksam sein oder werden, so wird hierdurch die Gültigkeit der übrigen Bestimmungen nicht berührt. Die ganz oder teilweise unwirksame Regelung soll durch eine Regelung ersetzt werden, deren wirtschaftlicher Erfolg dem der unwirksamen möglichst nahe kommt.
5. Übertragungen von Rechten und Pflichten des Kunden aus dem mit uns geschlossenen Vertrag bedürfen zu ihrer Wirksamkeit unserer schriftlichen Zustimmung.

57482 Wenden-Hünsborn, den 22.07.2003

Unsere vollständigen Geschäftsbedingungen senden wir Ihnen auf Anforderung gerne zu.

Nachdruck oder Vervielfältigung dieser Preisliste - auch auszugsweise – ist nur mit unserer ausdrücklichen Genehmigung zulässig.

Kurt Beier GmbH
Stahl- und Edelstahlverarbeitung

Geschäftszeiten:

Mo.-Do.	07:30 - 12:00 Uhr
und	13:00 - 16:30 Uhr
Freitags	07:30 - 14:00 Uhr

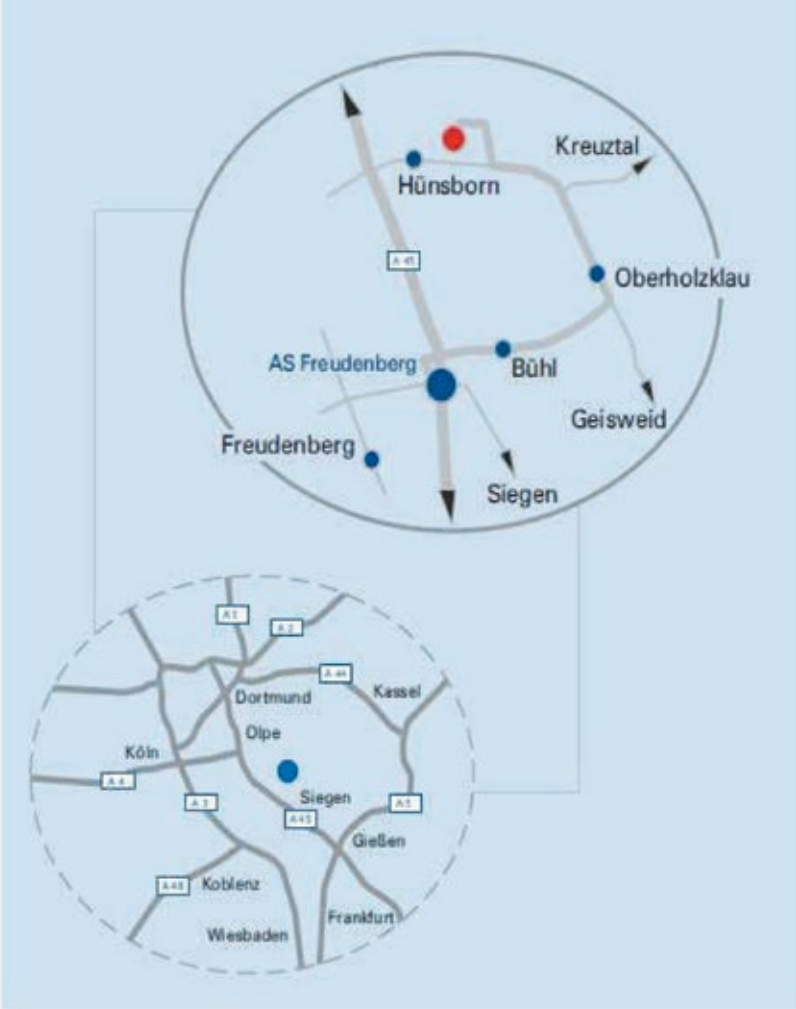

ZUVERLÄSSIG & FLEXIBEL

Kurt Beier GmbH Stahl- und Edelstahlverarbeitung
Alte Waldstraße 13 | 57482 Wenden-Hünsborn | Telefon: +49 (0)2762 989236
Fax: +49 (0)2762 989240 | E-Mail: info@beier-siegen.de | **www.beier-siegen.de**